メリーランドカップ
ＪＰＢＡプレイヤーズ ＳＴチャンピオンズ ２０２６
大　会　要　項　2026. 11. 20

[主　　催]　公益社団法人日本プロボウリング協会 ／ JPBA 男子プロボウラーズ選手会

[特別協賛]　株式会社メリーランド ／ 特定非営利活動法人ライフアップサポート

[後　　援]　武雄市 ／ ボウリングマガジン ／ ボウリングジャーナル ／ 他

[協　　賛]　各社

[協　　力]　メリーランドタケオボウル ／ 日本プロボウリング協会九州・北地区

[主管運営]　メリーランドカップＳＴチャンピオンズ実行委員会

[公　　認]　公益社団法人日本プロボウリング協会（A公認）

[開催期日]　２０２６年(令和８年) １２月３日(木)～５日(土) の３日間

[会　　場]　メリーランドタケオボウル（ＡＭＦ ２４Ｌ 合成レーン（ＳＰＬ））
〒843-0001　佐賀県武雄市朝日町甘久１３３１
TEL ０９５４(２３)４１９５　FAX ０９５４(２３)１００４

[参加資格]　● **プロ５５名**（2026ＪＰＢＡ男子トーナメントプロ）
① ２０２６トーナメントシードプロ２４名
② 当該年度公認トーナメント優勝者シードプロ１名(榎 大成) ※及び 11 月ドリームマッチまで対象
③ 永久シードプロ２名(矢島純一、酒井武雄)
④ シーズントライアル２０２６【４シーズン】優勝者(ＭＡＸ１６名)
~~⑤ 主催者(スポンサー)推薦１名(徳久恵夫)(－)~~
⑥ シーズントライアル２０２６【４シーズン】ST 年間ポイントランキング上位者(約 20 名)
※但し、上記①～⑤が重複する場合は、⑥を繰り下げる。

[大会スケジュール]　１２月 ３日（木） 予選ラウンド PartⅠ(5G)、開会式、予選ラウンド PartⅡ(5G)
１２月 ４日（金） 予選ラウンド PartⅢ(5G)、予選ラウンド PartⅣ(5G)
１２月 ５日（土） ３２名による決勝シュートアウト
※１２月 ６日（日） 後夜祭プロアマトーナメント

[賞金総額]　**5,600,000円**（優勝賞金 １２０万円）※優勝～第５５位表彰
☆決勝パーフェクト賞(決勝ｼｭｰﾄｱｳﾄ準決勝＆決勝対象) 1,000,000 円（提供:JPBA）
☆パーフェクト賞(予選～決勝ｼｭｰﾄｱｳﾄ３回戦まで対象)　50,000 円（提供:JPBA）※上限 20 万円

[テレビ放映]　調整中

[ｲﾝﾀｰﾈｯﾄ配信]　**ＪＰＢＡ ＬＩＶＥ** 公式チャンネルにてライブ配信予定

[入 場 料]　**3日間通し券 4,000円**
大会１日目１２月３日（木）予選前半　**1日券 2,000円**
大会２日目１２月４日（金）予選後半　**1日券 2,000円**
大会最終日１２月５日（土）決勝シュートアウト　**1日券 3,000円**
※入場券の販売は、大会当日会場センター受付にて販売いたします。
※ＪＰＢＡ賛助会員の方(会員証呈示)及び高校生以下の方(学生証呈示)は、無料にてご入場出来ます。

※お願い・・・●競技がスタートしてからの選手へのファンサービスを求める行為は、ＪＰＢＡルールにて禁止されています。
なお、競技終了後及び指定の場所等にて選手はファンサービスに応じますのでご理解をお願いいたします。
●ライブ中継配信のため、競技中のカメラ撮影＆動画撮影はお断りいたします。
●ご自分で持参した椅子や三脚･踏み台を利用してのご観戦・持ち込みは禁止とさせていただきます。(但し､特殊な事情を除く)

【競　技　内　容】

予　選２０G‥有資格者５５名（①2026 トーナメントシードプロ２４名＋②当該公認トーナメント優勝者シードプロ１名＋③永久シードプロ＋④2026 シーズントライアル４シーズン各会場優勝者 MAX１６名＋~~⑤スポンサー推薦１名~~＋⑥2026 シーズントライアル４シーズン年間ポイントランキング上位より約２０名）にて、予選２０Gを投球し、上位３２名を決勝シュートアウトへ選出。

※①～⑤が重複する場合は、⑥を繰り下げる。

※予選１位～４位(４名)＝２回戦シード、予選５位～１６位(12 名)＝１回戦シードとする。

決勝シュートアウト‥予選通過３２名にて４グループによる決勝シュートアウト方式にて優勝者を決定

＊＊

☆タイムスケジュール

大会前日
１２月２日(水)　前日練習＆ボール登録~~、前夜祭トーナメント~~

１４：００　**前日有料練習ボール**（予選４パターン用意　ボール登録　１６：００～１８：００）
　｜　※（時間内＝１名２,０００円）
１８：００　※最終日の決勝シュートアウトパターンは、１２／４(金)の予選終了後(リメンテ終了後)、約４０分間の公開練習あり

~~前夜祭トーナメント開催予定~~

☆タイムスケジュール

大会１日目
１２月３日（木）予選ＰａｒｔⅠ(5G)、開会式、予選ＰａｒｔⅡ(5G)

８：４５　選手受付開始
９：３０　選手集合　５５名　※９：３５ 選手ミーティング

１０：００　練習ボール（１５分間）　１１ＢＯＸ使用
１０：１５　**予選ＰａｒｔⅠ（５Ｇ）**（２－３打ち）　2026 ウィンターシリーズパターン(45ft)
｜
１３：２０　※休憩（約５０分間）
１３：３０～１４：３０　リメンテ(約６０分)

１４：１５　**【 開 会 式 】**（約３０分）
｜
１４：４５

１５：００　練習ボール（１５分間）　１１ＢＯＸ使用
１５：１５　**予選ＰａｒｔⅡ（５Ｇ）**（２－３打ち）　2026 スプリングシリーズパターン(38ft)
｜
１８：２０

大会２日目
１２月４日（金）予選ＰａｒｔⅢ(5G)、予選ＰａｒｔⅣ(5G)

８：４５　選手受付開始
９：３０　選手集合　５５名　※９：３５ 選手ミーティング予定

１０：００　練習ボール（１５分間）　１１ＢＯＸ使用
１０：１５　**予選ＰａｒｔⅢ（５Ｇ）**（２－３打ち）　2026 サマーシリーズパターン(45ft)
｜
１３：２０　※休憩（約１時間２０分）
１３：２０～１４：２０　リメンテ（約６０分）

１４：４０　練習ボール（１５分間）　１１ＢＯＸ使用
１４：５５　**予選ＰａｒｔⅣ（５Ｇ）**（２－３打ち）　2026 オータムシリーズパターン(38ft)
｜
１８：００　**■予選２０Ｇトータルピンにて上位３２名を決勝シュートアウトへ選出！**
※予選１位～４位(４名)＝２回戦シード、予選５位～１６位(12名)＝１回戦シードとする。
※３３位～５５位決定（２３名）賞金受け取り

１８：００～１８：５０　リメンテ（決勝シュートアウト パターン 45ft　８ＢＯＸ予定）
１８：５０　**決勝シュートアウト進出選手対象　公開練習（無料）**
｜
１９：３０　公開練習終了

大会３日目（最終日）
１２月５日（土）決勝シュートアウト（３２名にて４ブロックによるシュートアウト方式）

※各ブロックとも１回戦～３回戦は、同一ボックスを使用
決勝シュートアウトパターン45ft

８：４５　選手受付開始
９：３０　選手集合３２名　　※９：３５選手ミーティング

９：４５　練習ボール（１５分間）　※１回戦シード＆２回戦シード含む３２名全員可
１０：００　**決勝シュートアウト１回戦１Ｇマッチ**（２－２打ち）※スタート後シード選手は1L～4L にてウォーミングアップ可
　｜　※１７位～３２位の１６名投球　　４ＢＯＸ使用（7･8L、11･12L、15･16L、19･20L）
　｜
１０：３５　**■各ブロック（4ブロック）スコア最上位者１名（４名）２回戦へ進出**
　※敗退者２１位～３２位決定（各ブロック６位ﾀｲ＝４名、７位ﾀｲ＝４名、８位ﾀｲ＝４名）

１０：４５　練習ボール５分間（１回戦シード３名５分間、１回戦勝ち上がり者は予備レーンで投球可）
１０：５０　**決勝シュートアウト２回戦１Ｇマッチ**（２－２打ち）
　｜　※１回戦シード（５位～１６位）の１２名及び１回戦勝ち上がり者４名の計１６名投球
　｜　４ＢＯＸ使用（7･8L、11･12L、15･16L、19･20L）
１１：２５　**■各ブロック（4ブロック）スコア最上位者１名（４名）３回戦へ進出**
　※敗退者９位～２０位決定（各ブロック３位ﾀｲ＝４名、４位ﾀｲ＝４名、５位ﾀｲ＝４名）

１１：３５　練習ボール５分間（２回戦シード１名５分間、２回戦勝ち上がり者は予備レーンで投球可）
１１：４０　**決勝シュートアウト３回戦１Ｇマッチ**（１－１打ち）
　｜　※２回戦シード（１位～４位）の４名及び２回戦勝ち上がり者４名の計８名投球
　｜　４ＢＯＸ使用（7･8L、11･12L、15･16L、19･20L）
１２：００　**■各ブロック（4ブロック）勝者１名（４名）準決勝へ進出**
　※敗退者５位～８位決定（各ブロック２位ﾀｲ＝４名）休憩（約３５分）※13・14L 未使用の為リメンテ無し
　　１２：０５～１２：２０　※１５・１６Ｌクリーニング＆養生カーペット設置

１２：４０　練習ボール１０分間（４名）
１２：５０　**決勝シュートアウト準決勝　第１試合　１Ｇマッチ**（１－１打ち）
　｜　※　決勝使用レーン１３･１４Ｌ
１３：１０　**■第１試合 勝者１名　優勝決定戦へ進出**　※第２試合待機者練習レーン５・6L

１３：１５　練習ボール５分間（２名）
１３：２０　**決勝シュートアウト準決勝　第２試合　１Ｇマッチ**（１－１打ち）
　｜　※　決勝使用レーン１３・１４Ｌ
１３：４０　**■第２試合 勝者１名　優勝決定戦へ進出（３位タイ＝２名決定）**※第１試合勝者待機者練習レーン５・6L

１３：４５　練習ボール５分間（第１試合勝者５分、第２試合勝者３分）
１３：５０　**決勝シュートアウト決勝決定戦　１Ｇマッチ**（１－１打ち）
　｜　※　決勝使用レーン１３・１４Ｌ
１４：１０　**■優勝・第２位決定**
１４：２０　表彰式
　｜
１４：３０　選手会イベント予定　５人チーム戦（ベーカー方式）４チーム予定（２０名）
　｜　（メーカーチーム３チーム＋フリーチーム１チーム予定）
１５：３０　写真撮影、囲み取材
１５：１５

メリーランドカップ ＪＰＢＡプレイヤーズ ＳＴチャンピオンズ ２０２６　決勝シュートアウト組合せ表

２０２６年１２月５日(土)　会場：メリーランドタケオボウル

※予選通過３２名決勝トーナメント進出

※１位～４位通過（４名）＝２回戦シード（１回戦・２回戦免除）、５位～１６位通過（１２名）＝１回戦シード（１回戦免除）

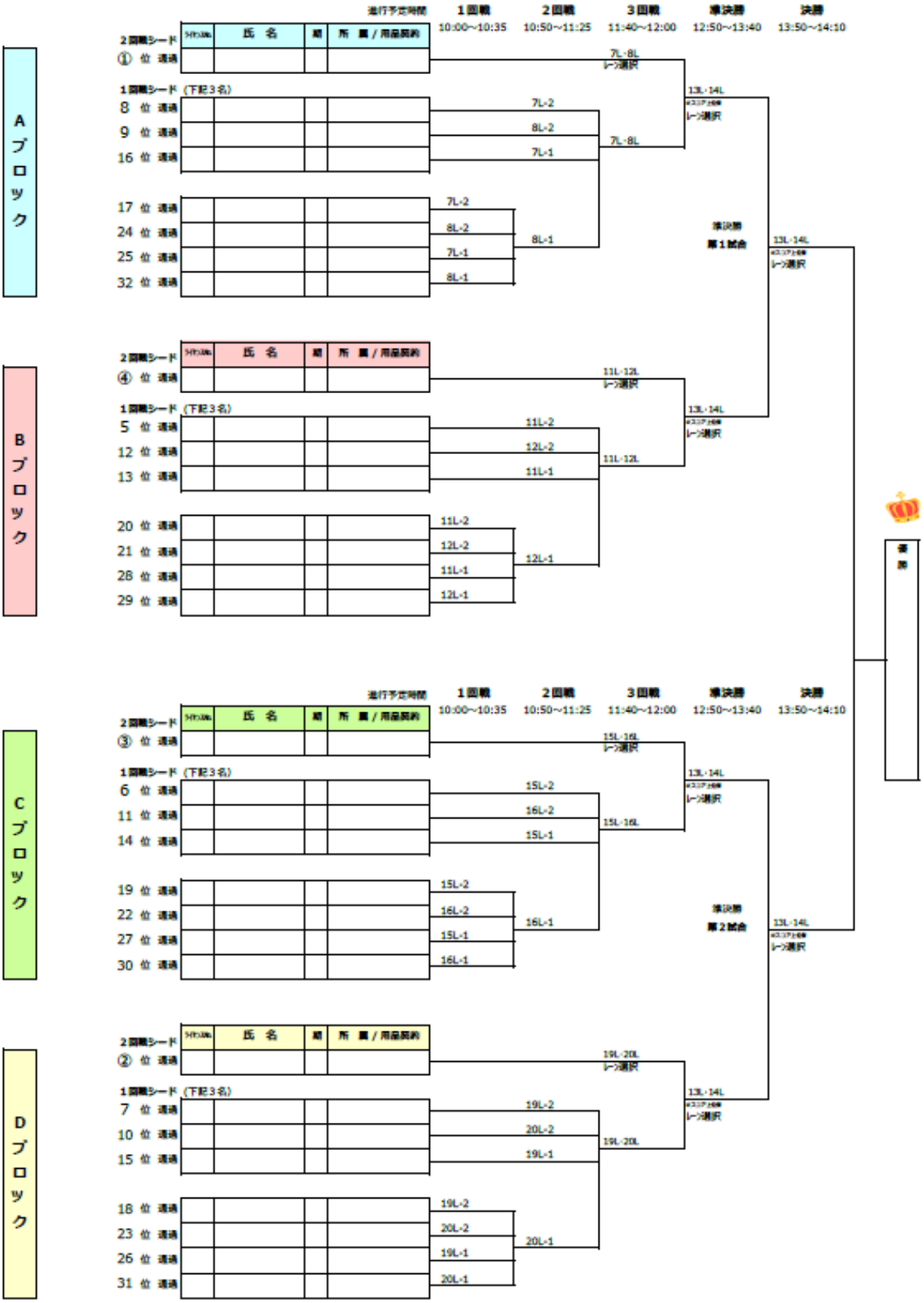

※後夜祭プロアマトーナメント

１２月６日（日）「メリーランドカップ」後夜祭プロアマトーナメント

以下のプロボウラー１２名は、「後夜祭トーナメント」へのご協力をお願いいたします。

予定・・永野すばる　山本　勲　　川添奨太　　藤井信人　　甘糟翔太　　安里秀策

井口遼太　　原口優馬　　徳久恵大　　藤永北斗　　宮澤拓哉　　斎藤祐太

８：００　Ａシフト選手受付開始

８：４５　Ａシフト選手集合（プロ６名＋アマ４９名）　※競技説明

９：００　練習ボール１５分間

９：１５　Ａシフト予選５ゲーム　※１１BOX 使用

｜

１２：３０　■Ａシフト５Ｇトータルプロ上位３名・アマ上位１９名が決勝進出

１１：３０　Ｂシフト選手受付開始

１２：３０　Ｂシフト選手集合（プロ６名＋アマ４９名）※競技説明

１２：４５　練習ボール１５分間

１３：００　Ｂシフト予選５ゲーム

｜

１６：１５　■Ｂシフト５Ｇトータルプロ上位３名・アマ上位１９名が決勝進出

１６：３０　練習ボール１０分間

１６：４０　決勝戦３Ｇ（２－２打ち）　※１１BOX 使用

｜

１８：１０　■通算１１Ｇトータル プロ・アマ各上位２名が優勝決定戦進出

１８：２０　練習ボール１０分間

１８：３０　優勝決定戦（１－１打ち）　※２BOX 使用

｜

１８：５０

１８：５５ 表彰式

賞金総額　5,600,000円

優　勝	1,200,000円	21位T	70,000円	41位	38,000円
第2位	600,000円	21位T	70,000円	42位	37,000円
3位T	305,000円	21位T	70,000円	43位	36,000円
3位T	305,000円	21位T	70,000円	44位	35,000円
5位T	150,000円	25位T	65,000円	45位	34,000円
5位T	150,000円	25位T	65,000円	46位	33,000円
5位T	150,000円	25位T	65,000円	47位	32,000円
5位T	150,000円	25位T	65,000円	48位	31,000円
9位T	90,000円	29位T	60,000円	49位	30,000円
9位T	90,000円	29位T	60,000円	50位	30,000円
9位T	90,000円	29位T	60,000円	51位	30,000円
9位T	90,000円	29位T	60,000円	52位	30,000円
13位T	80,000円	33位	50,000円	53位	30,000円
13位T	80,000円	34位	45,000円	54位	30,000円
13位T	80,000円	35位	44,000円	55位	30,000円
13位T	80,000円	36位	43,000円		
17位T	75,000円	37位	42,000円		
17位T	75,000円	38位	41,000円		
17位T	75,000円	39位	40,000円		
17位T	75,000円	40位	39,000円		

☆優勝副賞･･･調整中

☆決勝シュートアウトパーフェクト賞(決勝 T/M 準決勝＆決勝対象)･･･1,000,000円（提供：ＪＰＢＡ）

☆パーフェクト賞（予選～決勝 T/M3回戦対象）･･･５０,０００円（提供：ＪＰＢＡ）

（但し、上限を２００,０００円とし5個以上達成の場合は均等割りとする）

男子ポイント表（５５名）

順位	ポイント	
優 勝	１０００	
２位	８００	優勝決定戦敗退
３位Ｔ（２名）	６５０	準決勝敗退　以上　各ブロック１位４名
５位Ｔ（４名）	４２５	３回戦敗退　各ブロック２位タイ
９位Ｔ（４名）	２５０	２回戦敗退　各ブロック３位タイ
１３位Ｔ（４名）	１７５	２回戦敗退　〃　４位タイ
１７位Ｔ（４名）	１３５	２回戦敗退　〃　５位タイ
２１位Ｔ（４名）	１０２	１回戦敗退　各ブロック６位タイ
２５位Ｔ（４名）	８５	１回戦敗退　〃　７位タイ
２９位Ｔ（４名）	７３	１回戦敗退　〃　８位タイ

※以上　決勝シュートアウト進出者　３２名

３３位	６８
３４位	６６
３５位	６４
３６位	６２
３７位	６０
３８位	５９
３９位	５８
４０位	５７
４１位	５６
４２位	５５
４３位	５４
４４位	５３
４５位	５２
４６位	５１
４７位	５０
４８位	４９
４９位	４８
５０位	４７
５１位	４６
５２位	４５
５３位	４４
５４位	４３
５５位	４２

注意事項（選手への案内）

○アクセス案内･･･博多駅 → 武雄温泉駅（ＪＲ佐世保線特急で約１時間 約82km）→ 高橋駅（１駅）下車徒歩約７分でメリーランドタケオボウル または 武雄温泉駅からタクシー約１０分(3.2km)

○ホテル案内･･･提携ホテルの**【セントラルホテル武雄温泉駅前】**をご利用ください。

〒843-0023　佐賀県武雄市武雄町昭和 16-12　TEL 0954-20-1234

宿泊希望の方は、下記ＵＲＬより（エントリーフォーム）お申し込み下さい。

（宿泊申込の締切は、１１月１０日午後５時まで）

https://forms.gle/DSNpZh77wBJHHvQE7

ホテル

＊＊

- オイルパターンは、２０２６シーズントライアルの４シーズンパターン（ウィンター（45ft)、スプリング（38ft)、サマー（45ft)、オータム（38ft））と決勝シュートアウト 45ft パターンを採用。
- メンテマシン：フレックスウォーカー、オイルｺﾝﾃﾞｨｼｮﾅｰ：プロデジー、クリーナー：ディフェンスＣ
- 会場内へのボール持ち込み制限 及び ボール登録は、ＭＡＸ１２個まで可能。
- 駐車場利用＝無料
- 当該トーナメントにて使用・登録するボールは、大会前日のボール登録終了時(今大会１８時迄)までに「アプルーブリスト」に掲載されていないと使用出来ません。（事前に確認すること）
- ＪＰＢＡウレタンボール規制についてご注意ください。※詳細についてはＪＰＢＡホームページ「ウレタンボールの使用規制」を参照。

※　エントリー締切日 2026 年１０月２８日(水)１７時、入金締切日 2026 年１１月１０日(火)１５時