ドリスタカップ JPBAプレイヤーズドリームマッチ2025

決勝トーナメント　敗者ゾーン

9月20日(土)

最終順位		ライセンスNo.	氏名
9位	勝者ゾーン5回戦敗者（W45）	1434	原口　優馬
	勝者ゾーン3回戦敗者（W33）	1423	安里　秀策
32位	勝者ゾーン2回戦敗者（W21）	1493	豊田　晃平
43位	勝者ゾーン1回戦敗者（W14）	1427	田中　椋也
55位	アドバンスマッチ１２位	1430	田中　義一
21位	勝者ゾーン2回戦敗者（W22）	1287	藤井　信人
41位	勝者ゾーン1回戦敗者（W13）	1458	増田　優希
63位	アドバンスマッチ５位	1153	江村　　学
12位	勝者ゾーン3回戦敗者（W34）	1345	甘糟　翔太
47位	勝者ゾーン2回戦敗者（W24）	1032	工藤　貴志
23位	勝者ゾーン1回戦敗者（W15）	1085	山下　昌吾
53位	アドバンスマッチ１３位	848	吉田　文啓
39位	勝者ゾーン2回戦敗者（W23）	1477	西山　翔悟
51位	勝者ゾーン1回戦敗者（W16）	1066	加藤　祐哉
27位	アドバンスマッチ４位	1400	江川　　司
	勝者ゾーン4回戦敗者（W41）	1390	吉野　浩章
24位	勝者ゾーン3回戦敗者（W35）	1101	村上　拓也
31位	勝者ゾーン2回戦敗者（W20）	1099	津島　健次
56位	勝者ゾーン1回戦敗者（W11）	1233	斉藤　祐哉
40位	アドバンスマッチ９位	905	太田　隆昌
11位	勝者ゾーン2回戦敗者（W19）	1392	松浦　和彦
35位	勝者ゾーン1回戦敗者（W12）	1180	斉藤　征哉
54位	アドバンスマッチ８位	1473	米澤　佑哉
8位	勝者ゾーン4回戦敗者（W42）	1190	和田　秀和
14位	勝者ゾーン3回戦敗者（W36）	1384	水野　耕佑
37位	勝者ゾーン2回戦敗者（W17）	1394	藤村　隆史
19位	勝者ゾーン1回戦敗者（W10）	1431	木村　　晃
58位	アドバンスマッチ１６位	644	玉置幸一郎
26位	勝者ゾーン2回戦敗者（W18）	1451	小野　在由
50位	勝者ゾーン1回戦敗者（W9）	1478	倉持　悠人
38位	アドバンスマッチ１位	1023	岡野　秀幸

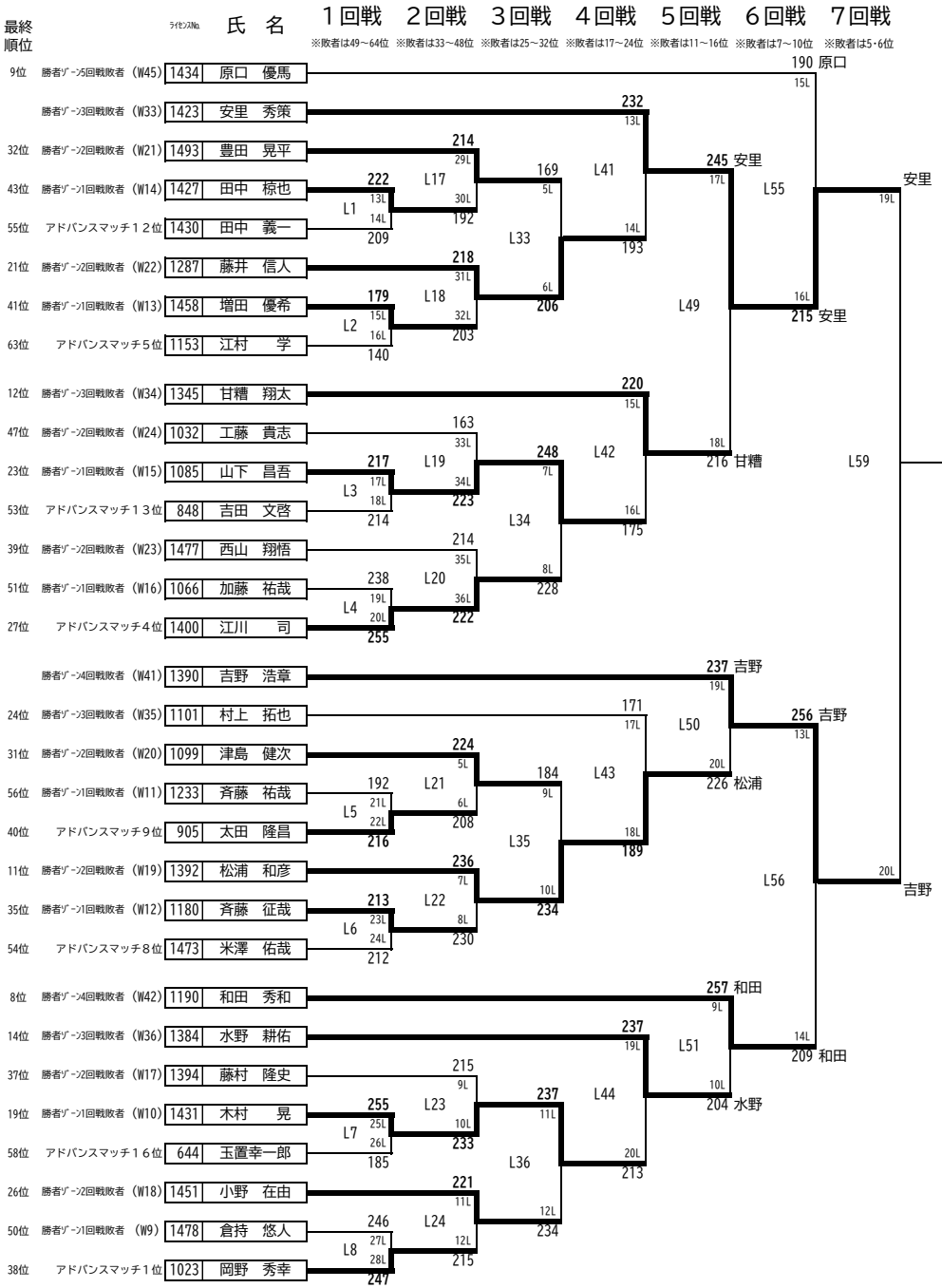

7回戦勝者２名は
ステップラダー
４位決定戦へ進出
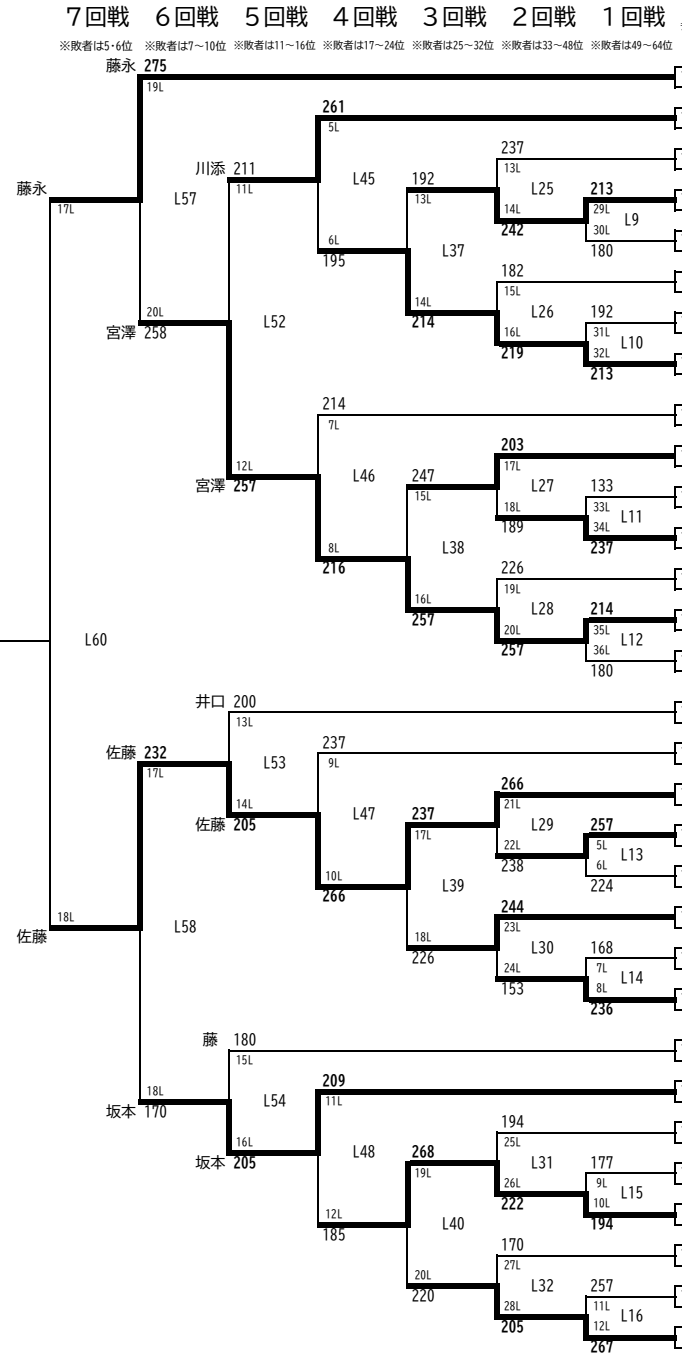
最終順位		ライセンスNo.	氏名
	藤永　北斗（W46）勝者ゾーン5回戦敗者	1443	藤永　北斗
13位	川添　奨太（W37）勝者ゾーン3回戦敗者	1219	川添　奨太
34位	堀江　真一（W29）勝者ゾーン2回戦敗者	1077	堀江　真一
30位	大久保雄矢（W6）勝者ゾーン1回戦敗者	1429	大久保雄矢
59位	正田　晃也　アドバンスマッチ１０位	1092	正田　晃也
45位	永野すばる（W30）勝者ゾーン2回戦敗者	974	永野すばる
57位	斉藤　琢哉（W5）勝者ゾーン1回戦敗者	1193	斉藤　琢哉
20位	松田　力也　アドバンスマッチ７位	1376	松田　力也
18位	森本　健太（W38）勝者ゾーン3回戦敗者	1267	森本　健太
25位	渡邊　雄也（W32）勝者ゾーン2回戦敗者	1291	渡邊　雄也
64位	立花　仁貴（W7）勝者ゾーン1回戦敗者	1479	立花　仁貴
44位	竹永　竜星　アドバンスマッチ１５位	1354	竹永　竜星
36位	田野岡大夢（W31）勝者ゾーン2回戦敗者	1469	田野岡大夢
7位	宮澤　拓哉（W8）勝者ゾーン1回戦敗者	1445	宮澤　拓哉
60位	佐野　芳宏　アドバンスマッチ２位	1132	佐野　芳宏
15位	井口　遼太（W43）勝者ゾーン4回戦敗者	1433	井口　遼太
17位	笹島新太郎（W39）勝者ゾーン3回戦敗者	1472	笹島新太郎
	佐藤　貴啓（W28）勝者ゾーン2回戦敗者	1395	佐藤　貴啓
33位	福原　　尊（W3）勝者ゾーン1回戦敗者	1481	福原　　尊
52位	熊木　大地　アドバンスマッチ１１位	1484	熊木　大地
28位	谷合　貴志（W27）勝者ゾーン2回戦敗者	1289	谷合　貴志
62位	山中　　麗（W4）勝者ゾーン1回戦敗者	1483	山中　　麗
48位	内藤慎之介　アドバンスマッチ６位	1444	内藤慎之介
16位	藤　　博文（W44）勝者ゾーン4回戦敗者	1463	藤　　博文
10位	坂本　就馬（W40）勝者ゾーン3回戦敗者	1424	坂本　就馬
42位	福丸　哲平（W25）勝者ゾーン2回戦敗者	1214	福丸　哲平
61位	前田　祐輔（W2）勝者ゾーン1回戦敗者	1454	前田　祐輔
22位	黒川　　靖　アドバンスマッチ１４位	792	黒川　　靖
46位	新城　一也（W26）勝者ゾーン2回戦敗者	1370	新城　一也
49位	山本　　勲（W1）勝者ゾーン1回戦敗者	1078	山本　　勲
29位	髙橋　昭弘　アドバンスマッチ３位	976	髙橋　昭弘